kontinuer
Engineering, Process & Solutions

Os Trocadores de Calor Kontinuer são equipamentos projetados para aquecer água potável a ser utilizado pela indústria em diversas finalidades. O equipamento funciona, com o princípio de utilizar os gases normais do processo que ingressam no trocador com temperatura elevada, que ao trocarem calor com água em temperatura ambiente que circula dentro do feixe de tubo venham a condensar.

Esta linha de equipamentos une, alto desempenho, baixo custo de operação, flexibilidade para o processo, podendo absorver diferentes níveis de produção (dentro de suas respectivas capacidades) e é um equipamento de fácil manutenção.

Vantagens

- Estrutura rígida e resistente;
- Alto rendimento e zero consumo de energia;
- Baixo custo operacional;
- Fácil acesso para manutenção;
- Obedece aos requisitos da norma NR-12.

PRINCIPAIS CARACTERÍSTICAS

- Rápido retorno do investimento;
- Fabricado 100% em aço inoxidável;
- Fácil acesso para manutenção e limpeza;
- Design espiral que permite o máximo aproveitamento do calor residual.

kontinuer
Engineering, Process & Solutions

ANOTAÇÕES

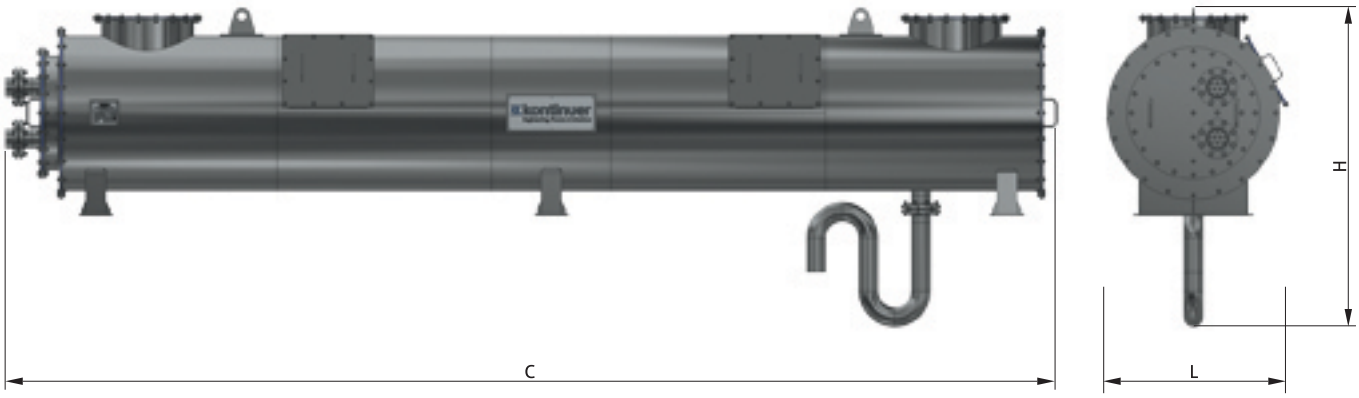

MODELO	VAZÃO DE GÁS (ton/h)	PESO (ton)	DIMENSÕES (mm)		
			C	L	H
EX - 3500	3,5	1,0	3800	1100	1500
EX - 5000	5,0	1,3	4500	1400	1700
EX - 7000	7,0	1,8	6000	1400	1700
EX - 9000	9,0	2,8	6600	1600	2000

Kontinuer reserva o direito de alterar qualquer informação sem prévio aviso

+55 41 3040-9989 contato@kontinuer.com Rua João Ferreira Sobrinho, 274 • CIC • Curitiba • PR