kontinuer
Engineering, Process & Solutions

As Prensas de Duplo Eixo Kontinuer são desenvolvidas para a prensagem de materiais em processos de baixa temperatura como, pescados e subprodutos de aves. Ao ingressar na prensa o material entra em contato com o sistema de prensagem que consistente em dois helicóides que trabalham em baixa rotação, esta separação ocorre através da força mecânica. O resultado desta prensagem é um produto com baixos índices de umidade e gordura. As Prensas de Duplo Eixo Kontinuer possuem controle automatizado do processo, permitindo fácil operação.

Vantagens

- Alta taxa de compressão;
- Sistema automatizado de fácil controle;
- Alto rendimento e baixo consumo de energia;
- Estrutura robusta, resistente de fácil manutenção;
- Obedecem aos requisitos da norma NR-12.

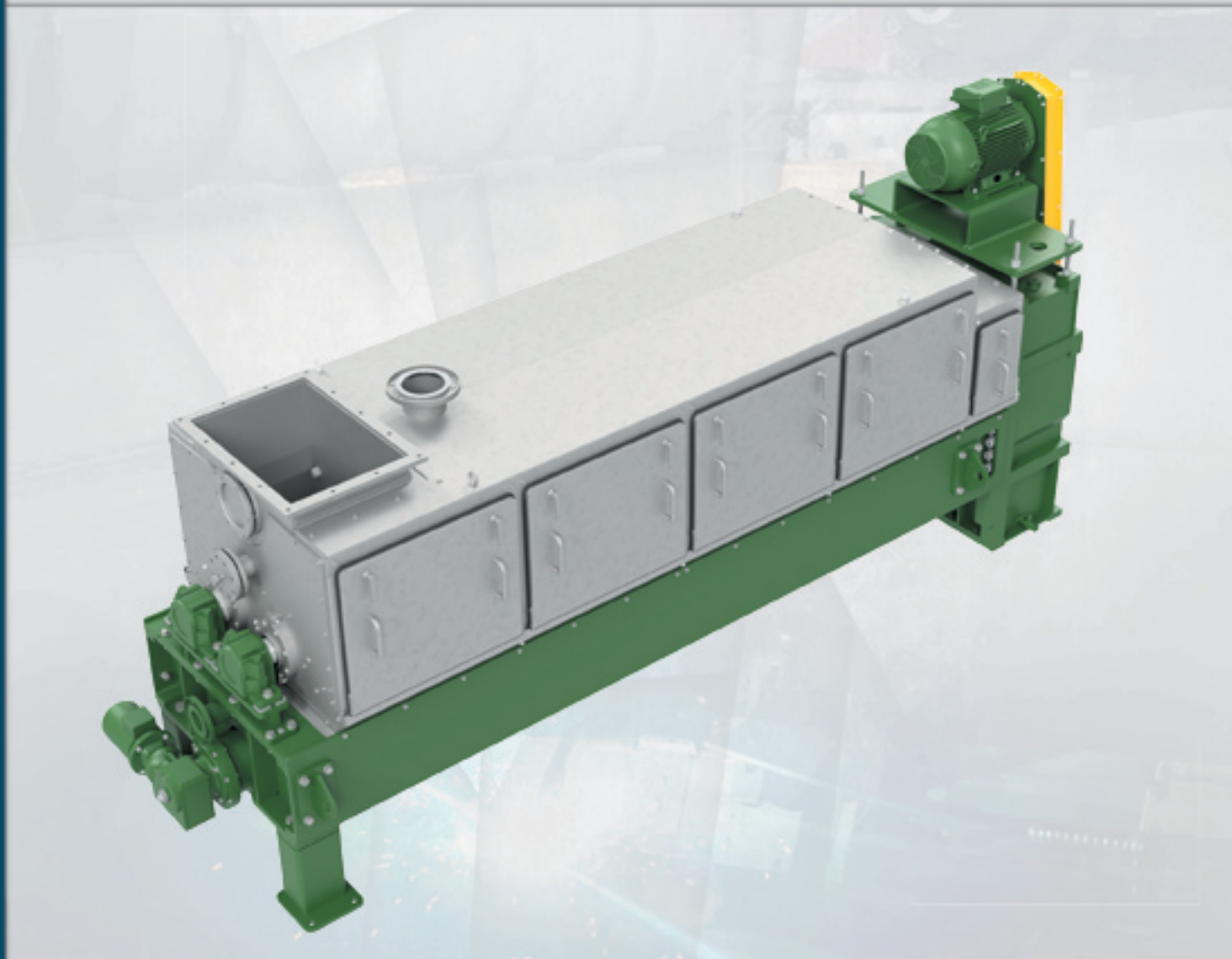

Prensa Duplo Eixo

PRINCIPAIS CARACTERÍSTICAS

- Portas de inspeção por toda a extensão do equipamento;
- Garantia da mínima distância entre os helicoides e peneiras;
- Opções de fabricação dos eixos em aço carbono e aço inoxidável;
- Sistema de controle de nível (opcional).

kontinuer
Engineering, Process & Solutions

ANOTAÇÕES

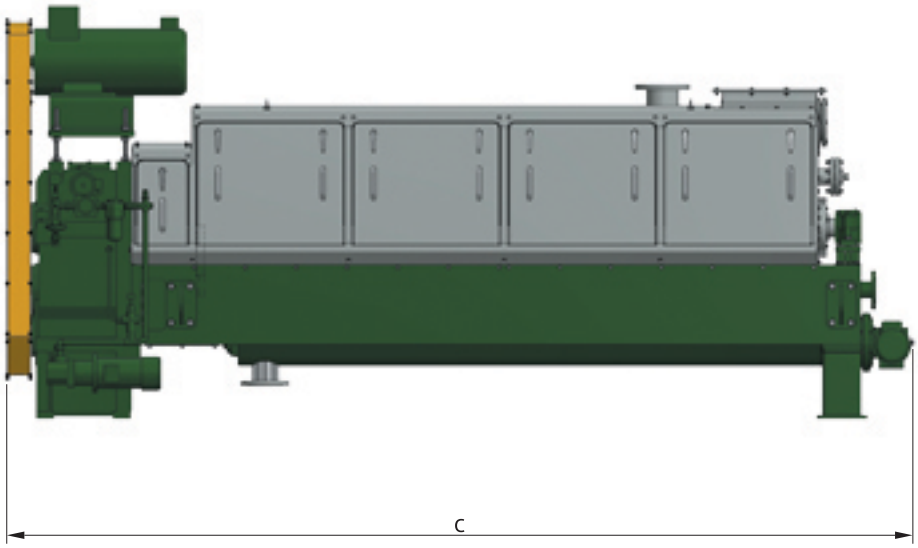

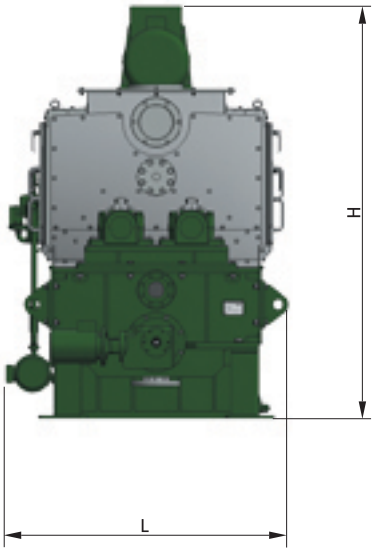

MODELO	CAPACIDADE APROX. (ton/h)	POTÊNCIA (kW)	PESO (ton)	DIMENSÕES (mm)		
				C	L	H
KTS-350	7,0	11 - 15	7	5500	1280	1690
KTS-400	13,0	30 - 45	10,7	4750	1480	2170
KTS-500	25,0	45	17	5800	1400	1700
KTS-550	30,0	55 - 75	24	6800	1600	1800
KTS-650S	40,0	90 - 110	34	7420	1800	2100
KTS-650R	50,0	90 - 132	35	8250	2000	2950

Kontinuer reserva o direito de alterar qualquer informação sem prévio aviso

+55 41 3040-9989 contato@kontinuer.com Rua João Ferreira Sobrinho, 274 • CIC • Curitiba • PR